Bedienungsanleitung

7587

2026-01-27



Sehr geehrte Kundin, sehr geehrter Kunde,

Wir freuen uns, dass Sie sich für dieses Qualitätsprodukt entschieden haben.

Ihr Polstermöbel wurde von qualifizierten Handwerkern mit größter Sorgfalt und nach den höchsten Qualitätsstandards gefertigt. Fortschrittliche und umweltgerechte Produktionstechniken bürgen für die gute Qualität dieses Möbelstückes. Unsere Möbel werden nach internationalen Qualitätskriterien und Normen hergestellt. Jedes Möbelstück wird vor der Auslieferung von eigenen, hoch qualifizierten Fachleuten auf dessen Gebrauchstüchtigkeit und Verarbeitung geprüft.

Wir wünschen Ihnen viel Freude mit Ihrem neuen Qualitätsprodukt!

Zu Ihrer eigenen Sicherheit

ALLGEMEINE HINWEISE

Beachten Sie folgenden Grundsatz: Erst diese Anleitung lesen, dann das Möbel verwenden. Bei einer Weitergabe des Produktes an Dritte auf diese Anleitung verweisen.

BESTIMMUNGSGEMÄSSE VERWENDUNG

Das Möbel ist ausschließlich zum Sitzen und Liegen in privaten Innenräumen vorgesehen.

Das Möbel ist für folgende Verwendung nicht geeignet:

- dauerhafter Schlafplatz
- gewerblicher Bereich

Jede weitere hier nicht genannte Verwendung gilt als nicht bestimmungsgemäß und kann zu Sach- oder Personenschäden führen.

WARNHINWEISGESTALTUNG UND ZEICHENERKLÄRUNG

Besondere Gefahren bei der Handhabung sind in der Anleitung wie folgt dargestellt:

Ein Warnhinweis ist ggf. eingeklappt dargestellt. Durch Klicken auf den Warnhinweis erhalten Sie die vollständige Information. Die Signalwörter "**WARNUNG**" *oder* "**VORSICHT**" *signalisieren die mögliche Schwere der Gefahr:*

⚠ WARNUNG!

"Gefährliche Situation, die schwere Verletzungen oder den Tod nach sich ziehen kann, wenn sie nicht vermieden wird!"

"Liste mit Handlungsanweisungen, um der Gefahr zu Entkommen"

⚠ VORSICHT!

"Gefährliche Situation, die leichte Verletzungen nach sich ziehen kann, wenn sie nicht vermieden wird!"

"Liste mit Handlungsanweisungen, um der Gefahr zu Entkommen"

❗ HINWEIS!

Schädliche Situation, die zu einem Sachschaden am Produkt oder der Umgebung führen kann, wenn sie nicht vermieden wird!

ℹ INFO

Informationen und Hinweise zu Ihrem Produkt.

ALLGEMEINE GEFÄHRDUNGEN

- Es besteht Verletzungsgefahr für Kinder und Personen mit verringerten physischen, sensorischen oder mentalen Fähigkeiten sowie Mangel an Erfahrung und Wissen. Lasse Sie diese Personen nicht unbeaufsichtigt an das Möbel.
- Durch das Gewicht des Möbels sind Quetschungen und Verhebungen möglich. Bei allen Vorhaben ist die Größe und das Gewicht zu berücksichtigen.
- Bei Benutzung des Möbels auf andere Personen (vor allem Kinder) achten.

MECHANISCHE GEFÄHRDUNGEN

- Beschläge während der Ausführung der Möbelfunktion nicht anfassen.
- Nicht in den Verstellbereich der Möbelfunktion greifen.
- Nicht auf aufgerichtete oder ausgeklappte Möbelfunktionen setzen.

ELEKTRISCHE GEFÄHRDUNGEN

Ist das Möbel mit elektrischen Funktionen ausgestattet, sind folgende allgemeine Regeln zur Sicherheit zu beachten:

> ⚠ **WARNUNG!**
>
> **Stromschlaggefahr durch elektrische Bauteile!**
>
> - Arbeiten an elektrischen Bauteilen dürfen nur im stromlosen Zustand erfolgen.
> - Arbeiten an elektrischen Bauteilen dürfen nur von einer Elektrofachkraft durchgeführt werden.
> - Elektrische Bauteile nicht mit feuchten Händen anfassen.
> - Beschädigte elektrische Bauteile nicht anfassen, sondern sofort vom Stromnetz trennen.
> - Feuchte elektrische Bauteile nicht an das Stromnetz anschließen.

- Kabeln nicht knicken oder über scharfe Kanten ziehen.
- Das Möbel nur an Haushaltssteckdosen (230 V AC) anschließen.
- Bei Gewitter Netzstecker ziehen.
- Jede Art der Überlastung und Blockade vermeiden.
- Option Akku: Komplettentladung vermeiden.

Produktübersicht

INFO

Diese Bedienungsanleitung kann Funktionen beschreiben, die Ihr Möbel nicht besitzt.

INFO

In der vorliegenden Bedienungsleitung werden Produktvarianten und Zubehör beschrieben. Bitte entnehmen Sie Ihre Produktvariante und Zubehör dem Bestell- bzw. Lieferschein.

HINWEIS!

Beschädigungsgefahr!

Die max. Belastbarkeit beträgt pro Sitzeinheit 120 kg. Eine übermäßige Belastung kann zum Defekt der Funktion führen.

LEHNENVERSTELLUNG

VORZIEHBANK MANUELL

VORZIEHBANK MIT MOTOR

USB ANSCHLUSS

Informationen zu Transport und Aufbau

Bei Transport und Aufbau des Möbels sind folgende Warnhinweise zu beachten:

> **⚠ WARNUNG!**
>
> **Quetsch-,Erstickungs- und Stolpergefahr bei Transport und Montage des Möbels!**
>
> Quetschgefahr durch bewegliche Teile.
>
> Erstickungsgefahr durch Verpackungsmaterial.
>
> Stolpergefahr durch Verpackungsmaterial.
>
> - Beim Abstellen und Aufbau des Möbels auf Gliedmaßen unter und zwischen den Elementen achten.
> - Verpackungsmaterial nicht liegen lassen.
> - Nicht benötigtes Verpackungsmaterial entsorgen.
> - Kinder nicht mit Verpackungsmaterial spielen lassen. Kinder können Teile des Verpackungsmaterials verschlucken oder einatmen.

HINWEIS!

Beschädigungsgefahr bei Transport und Montage!

- Es werden mindestens zwei Personen für Transport, Montage und Demontage benötigt.
- Das Möbel nur mit entsprechenden Schutzmaßnahmen (Verpackung) transportieren.
- Das Möbel nur am unteren Gestellrahmen bzw. der markierten Stellkanten anheben, transportieren und abstellen.
- Zum Öffnen der Verpackung keine scharfen Gegenstände wie z.B. ein Cuttermesser verwenden.
- Schutzverpackungen oder Transportsicherungen erst am endgültigen Aufstellort entfernen.
- Bei der Montage eine Weiche Unterlage verwenden. Harte Oberflächen können das Möbel beschädigen.
- Ca. 50 cm Abstand zu Wänden, Wärmequellen und anderen Hindernissen halten um:
    - Beschädigungen zu vermeiden.
    - Das Blockieren von Funktionen zu vermeiden.
    - Schimmelbildung zu vermeiden (Außenwände).

INFO

Informationen zum Transport und Montage des Möbels!

- Etwaige Aufkleber auf dem Produkt beachten.
- Benötigtes Werkzeug für die Montage beachten.
- Die Elemente müssen ordnungsgemäß verbunden sein.
    - Es dürfen keine Höhenunterschiede entstehen, um Blockaden bei der Ausführung von etwaigen Funktionen (z.B. verstellbare Teile) zu vermeiden.

AUSWAHL DES STANDORTES

HINWEIS!

Beschädigungsgefahr!

Ca. 30 cm Abstand zu Wänden, Wärmequellen und anderen Hindernissen halten um:

- Beschädigungen zu vermeiden.
- Schimmelbildung zu vermeiden (Außenwände).

VERBINDEN DER ELEMENTE

Platzieren Sie die einzelnen Möbelelemente an dem dafür vorgesehenen Standort. Die Elemente werden mittels seitlich angebrachter Elementverbinder eingehängt und miteinander verbunden.

> **INFO**
>
> Die Sitzgarnitur nur im losen Zustand bewegen!

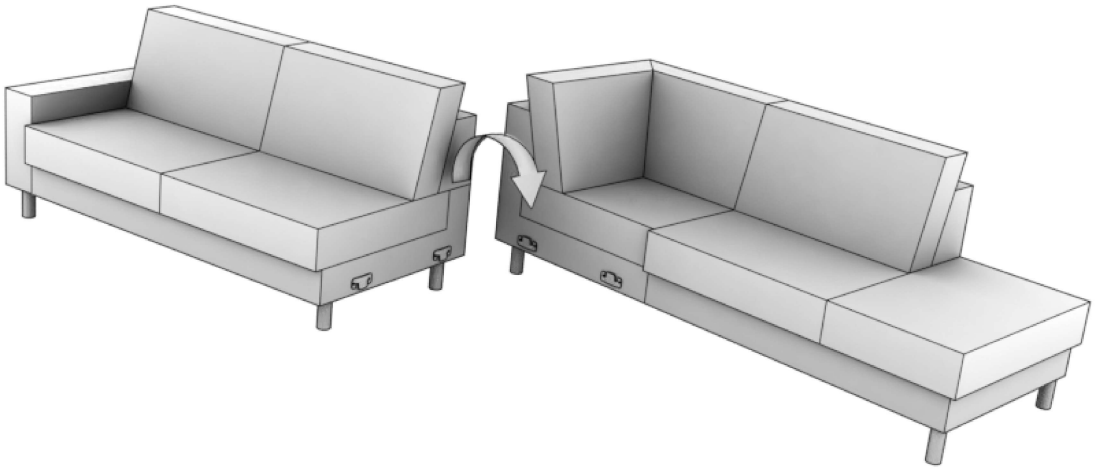

Inbetriebnahme

Für Möbel mit elektrischen Funktionen

⚠ WARNUNG!

Quetsch- und Stromschlaggefahr bei der Inbetriebnahme des Möbels!

Quetschgefahr durch bewegliche Teile.

Stromschlaggefahr durch feuchte oder beschädigte elektrische Bauteile.

- Nicht in Scharniere oder Beschläge greifen.
- Arbeiten an elektrischen Bauteilen dürfen nur im stromlosen Zustand erfolgen.
- Beschädigte elektrische Bauteile nicht an das Stromnetz anschließen.
- Elektrische Bauteile müssen trocken sein.

❗ HINWEIS!

Beschädigungsgefahr!

Bei Nichteinhaltung der Vorgaben zur Inbetriebnahme können Schäden entstehen.

ℹ INFO

Es ist zu beachten, dass das Möbel sicher auf einem waagrechten Untergrund ausgerichtet und ordnungsgemäß montiert wurde.

LIEFERUMFANG OPTION TRAFO

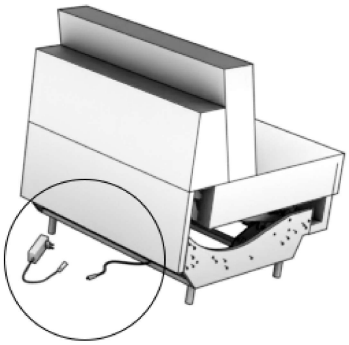

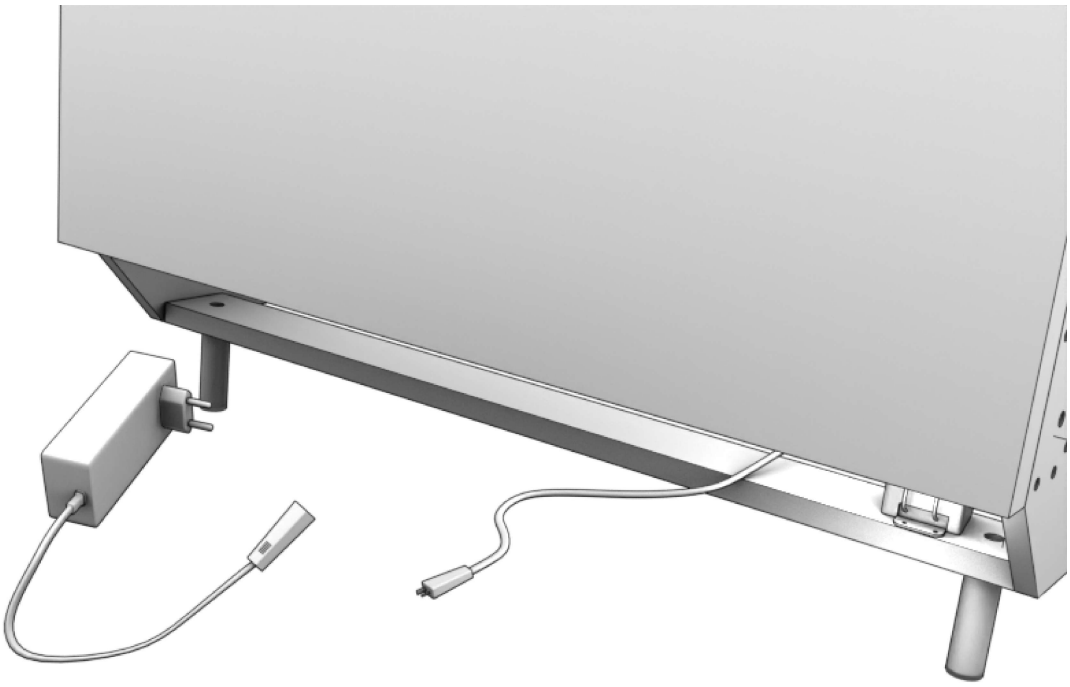

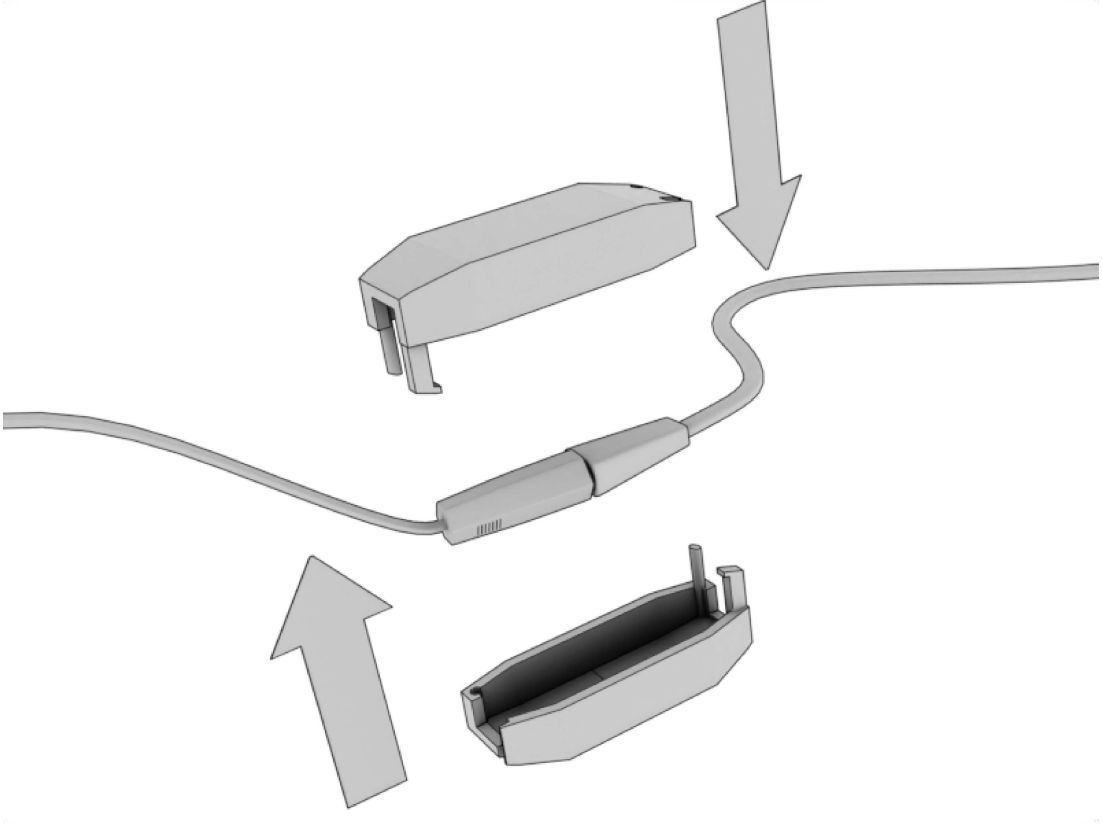

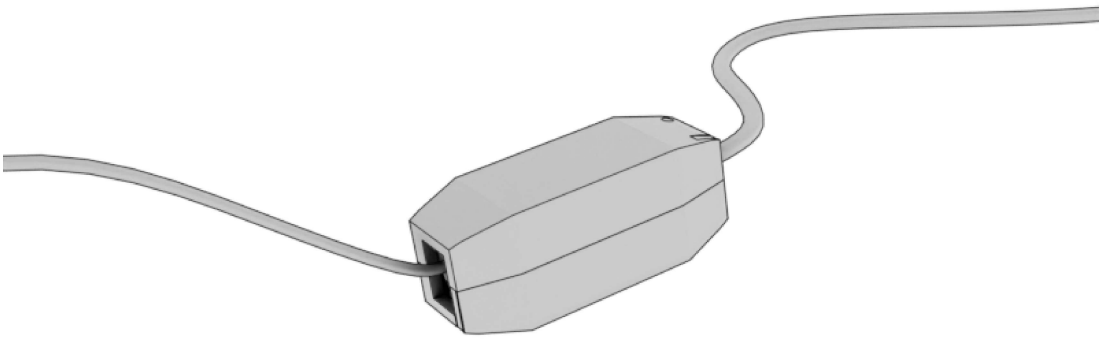

Funktionsbeschreibung

⚠ WARNUNG!

Quetschgefahr bei Möbel mit verstellbaren Funktionen!

- Nicht in Scharniere oder Beschläge greifen.

ⓘ INFO

Diese Bedienungsanleitung kann Funktionen beschreiben, die Ihr Möbel nicht besitzt.

⚠ VORSICHT!

Kippgefahr des Möbels!

- bei unsachgemäßer Nutzung - wie Sitzen an der Kante - besteht Kippgefahr!

LEHNENVERSTELLUNG

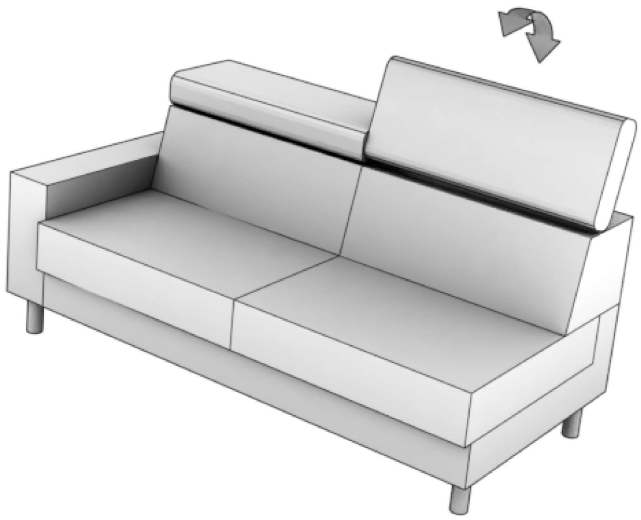

VORZIEHBANK MANUELL

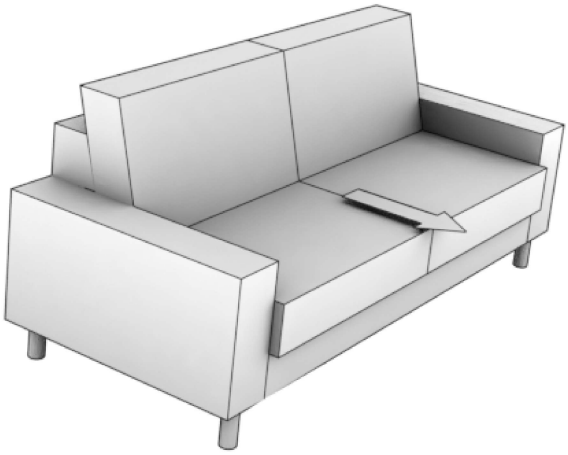

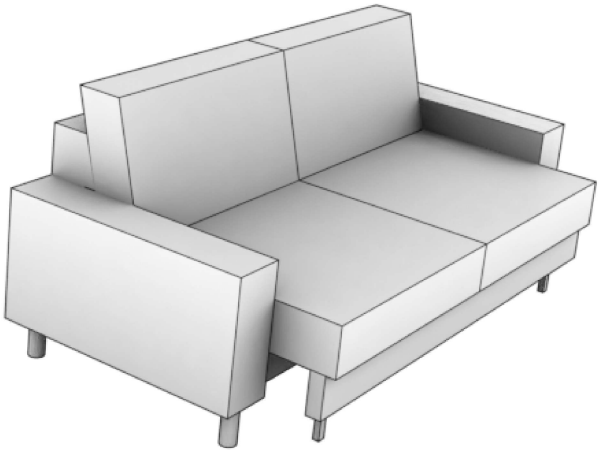

⚠ VORSICHT!

Kippgefahr des Möbels!

- bei unsachgemäßer Nutzung - wie Sitzen an der Kante - besteht Kippgefahr!

VORZIEHBANK MIT MOTOR

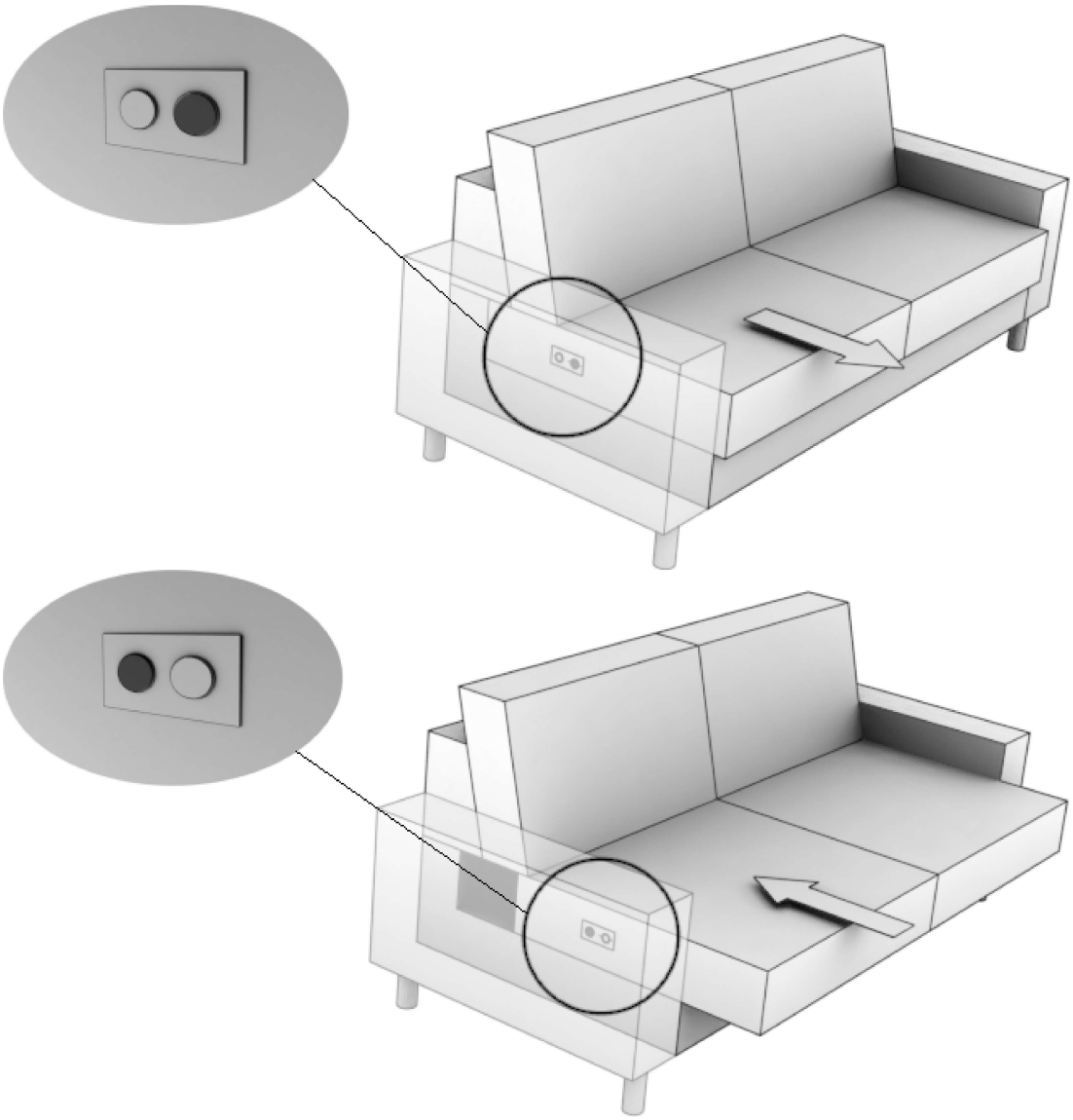

⚠ VORSICHT!

Kippgefahr des Möbels!

- bei unsachgemäßer Nutzung - wie Sitzen an der Kante - besteht Kippgefahr!

VORZIEHBANK MIT MOTOR UND USB ANSCHLUSS

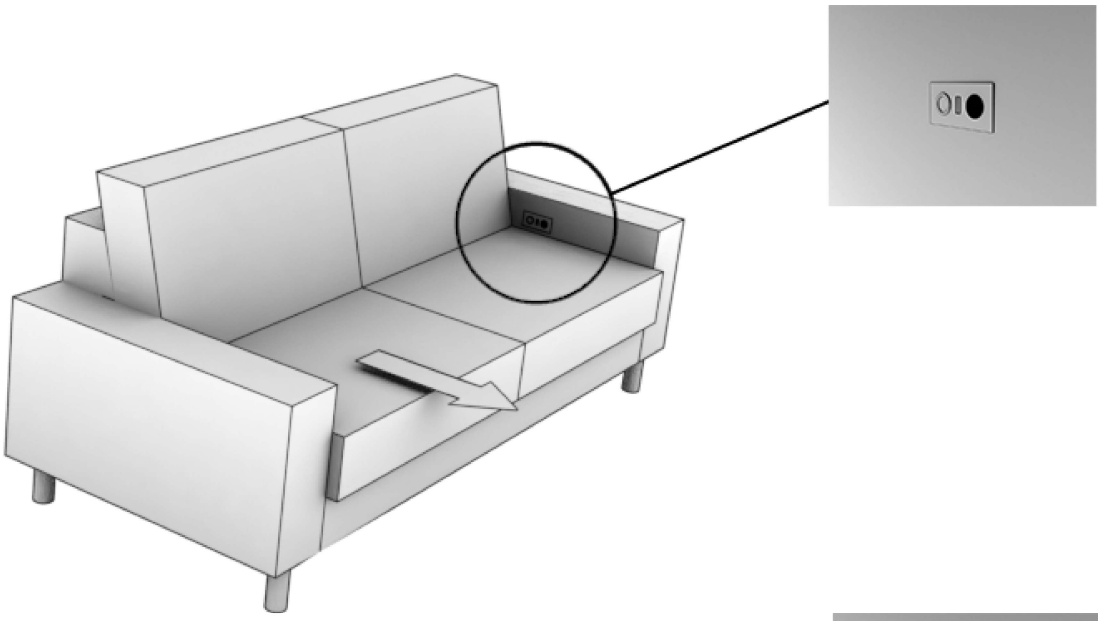

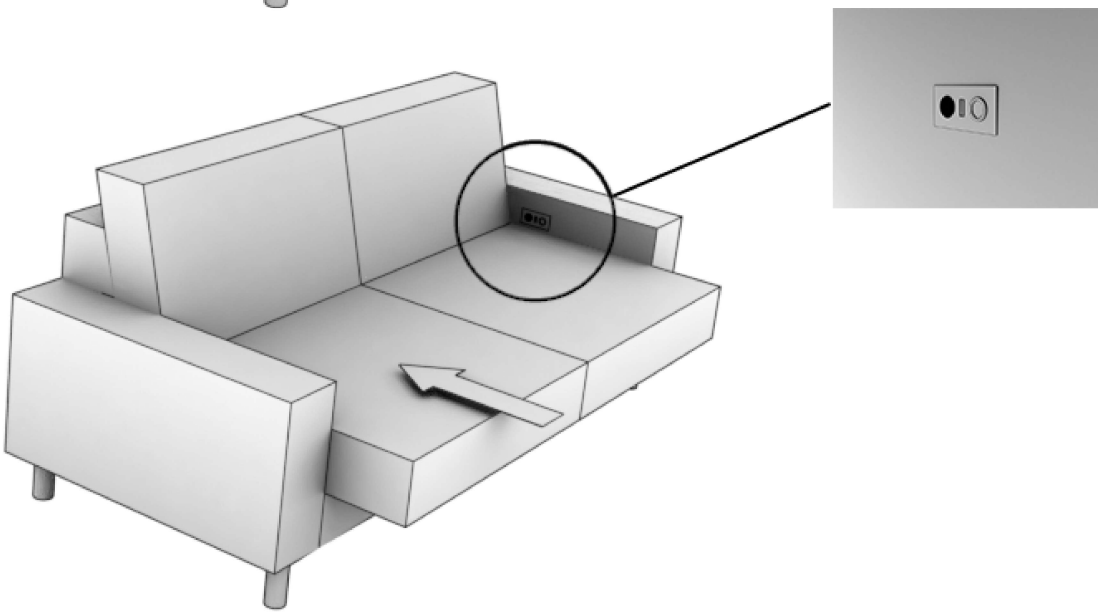

⚠ VORSICHT!

Kippgefahr des Möbels!

- bei unsachgemäßer Nutzung - wie Sitzen an der Kante - besteht Kippgefahr!

Materialeigenschaften und Pflege

PRODUKTEIGENSCHAFTEN

In den ersten Wochen hat jedes Material einen unschädlichen Neu- bzw. Eigengeruch, der sich nach kurzer Benutzungsdauer auf ein Minimum reduziert.

Maße unterschiedlicher Zusammenstellungen können abweichen aufgrund von:

- Modell
- Polsterung
- Bezugsart

Sollte ihr Möbel mit Leder bezogen sein, können zusätzliche Teilungsnähte im Sitz- oder Rückenbereich erforderlich sein.

Bei bestimmten Modellen wird die Polsterung auf Grund des Designs mit Raffungen versehen. Diese können bei verschiedenen Modellarten unterschiedlich ausfallen. Die Raffungen bedingen eine gewollte Wellenbildung auf Sitz, Rücken oder Seitenteil. Diese kann sich durch Gebrauch verändern.

Viele Möbel werden grundsätzlich leger gepolstert:

- Der Bezug ist nicht durchgehend mit der Polsterung verbunden.
- Die Polsterung erlaubt ein Einsitzen und der Bezug spannt sich nicht glatt auf dem Möbel, daher kommt es zu einer optischen Wellenbildung auf Sitz, Armlehnen und Korpus.

Dabei handelt es sich um eine warentypische Eigenschaft und stellt keinen Qualitätsmangel dar.

Unterschiede in der Sitzhärte können wie folgt entstehen:

- Die Polsterung hat eine gewisse Vorspannung, die durch den Gebrauch etwas nachlässt.
- Dort wo der Sitzplatz am häufigsten beansprucht wird, kann dieser im Laufe der Zeit durch Nachlassen der Polsterung automatisch etwas weicher werden als die übrigen Elemente.

BESCHLÄGE UND TECHNIK

> ⚠ **WARNUNG!**
>
> **Quetsch- und Stromschlaggefahr bei der Reinigung des Möbels!**
>
> Quetschgefahr durch bewegliche Teile.
>
> Stromschlaggefahr durch feuchte oder beschädigte elektrische Bauteile.
>
> - Das Möbel vor der Reinigung vom Stromnetz trennen.
> - Beschädigte elektrische Bauteile nicht an das Stromnetz anschließen.
> - Elektrische Bauteile müssen trocken sein.

Reinigung/ Pflege

- Überprüfen Sie regelmäßig die Metallbeschläge auf ihre Sauberkeit und entfernen Sie wenn nötig den entstandenen Metallabrieb durch Saugen und Wischen.
- Beschläge und elektrische Bauteile mit einem trockenen und sauberen Baumwolltuch abwischen.

HOLZ

Holz ist ein natürlich gewachsener Rohstoff. Eine absolute Farb- und Strukturgleichheit (z.B. zwischen Planungsmuster und Lieferung) kann daher nicht garantiert werden. Feuchtigkeit wird aus der Umgebung aufgenommen und abgegeben. Vermeiden Sie daher ein starkes Auf- und Absteigen der Luftfeuchtigkeit, um ein Öffnen der Leimfugen oder Rissbildung zu verhindern.

Reinigung/ Pflege

- Das Möbel einmal pro Woche mit einem weichen nebelfeuchten Tuch (Baumwoll- oder Mikrofaser) reinigen.

LEDER

Leder ist ein Naturprodukt und weist fast immer eine Vielzahl an Merkmalen auf. Farb- und Strukturunterschiede, Narben sowie Insektenbisse sind daher natürliche Erscheinungen und kein Reklamationsgrund.

Reinigung/ Pflege

- Das Möbel mit einem geeigneten Lederpflegeset pflegen, um es geschmeidig zu halten.
- Das Möbel einmal pro Woche mit einem Staubsauger und einer weichen Polstermöbelbürste auf niedrigster Stufe absaugen.
- Das Möbel einmal pro Woche mit einem weichen nebelfeuchten Tuch (Baumwoll- oder Mikrofaser) reinigen.

STOFF/ MIKROFASER

Folgende Eigenschaften sind warentypisch und kein Qualitätsmangel:

- **Farbechtheit:** Kleine Farbabweichungen zwischen dem beim Kauf vorliegenden Muster und dem gelieferten Möbel sind insbesondere bei Naturfasern und Leder möglich.
- **Lichtechtheit:**Jeder Bezugsstoff bleicht bei direkter Sonneneinstrahlung aus. Daher sollten Sie Ihr Möbel vor direkter Sonneneinstrahlung schützen.
- **Changieren:** Der Flor erhält in einem besonderen Verfahren, in dem die Faser leicht umgelegt wird, eine sogenannte Strichrichtung. Durch diese Florlage (Strichrichtung) entsteht je nach Lichteinfall bzw. Blickwinkel der Eindruck, dass der Stoff an manchen Stellen heller oder dunkler wirkt bzw. Farbunterschiede aufweist. Diesen Effekt nennt man Changieren.
- **Pilling:** Unter Pilling versteht man die Knötchenbildung bei Bezugsstoffen, die aus losen Partikeln des verwendeten Garns und Bekleidungsfusseln entstehen. Pilling kann schon nach kurzem Gebrauch entstehen und mit speziellen Fusselrasierern entfernt werden.
- **Sitzspiegel:** Durch den Einfluss von Druck, Körperwärme, Körper- und Luftfeuchtigkeit kann unter Umständen eine sichtbare Florlagenveränderung (=Gebrauchslüster) entstehen.

Reinigung/ Pflege

Möbelbezugsstoffe benötigen regelmäßig Reinigung und Pflege:

- Das Möbel einmal pro Woche mit einem Staubsauger und einer weichen Polstermöbelbürste auf niedrigster Stufe absaugen.
- Das Möbel einmal pro Woche mit einer weichen Bürste (Kleiderbürste) in die Strichrichtung abbürsten.
- Um die Fasern für eine bessere Langlebigkeit zu erhalten, den Bezug einmal im Monat mit einem nebelfeuchten Leder abreiben.

HINWEIS!

Beschädigungsgefahr!

Verschmutzungen rasch entfernen, um ein Einziehen in den Bezugsstoff zu vermeiden. Eine Intensivreinigung ist nur bei außergewöhnlichen Verschmutzungen wie z.B. verschütteten Getränken, Speisen oder Blut notwendig und muss von einer Fachkraft durchgeführt werden.

Fehlerbehebung

Einfache Fehler- und Störungsbehebung können oftmals mit Hilfe der Störungsabhilfetabelle gelöst werden.

INFO

Ist das Problem nicht wie nachfolgend beschrieben zu beheben, wenden Sie sich an Ihren Fachhändler.

STÖRUNGSABHILFETABELLE

Die folgende Tabelle bietet Hilfen bei der Behebung von Funktionsstörungen:

Problem	mögliche Ursache	Lösung
Antriebsystem funktioniert nicht	Kabel nicht eingesteckt	Steckverbindung prüfen
	Antriebsystem defekt	Fachhändler oder Hersteller kontaktieren
	Akku nicht geladen	Akku aufladen
Antriebe laufen bei Tastendruck nur kurz an	max. Belastung überschritten	Belastung reduzieren
	Verstellung stößt auf Hindernis	Hindernis beseitigen

Technische Daten

> **HINWEIS!**
>
> **Beschädigungsgefahr!**
>
> Alle Elektrokomponenten sind für die Verwendung in trockenen Räumen im privaten Bereich konzipiert!

MOTOR

MICRODRIVE 2 MD1-2

Druckkraft	max. 1500 N
Zugkraft	max. 1000 N
Input	24-29 V DC 3.5A
Schutzklasse	III
Einschaltdauer	1 min ON/ 8 min OFF

Typenschild



STROMVERSORGUNG

PD24

Schutzklasse	II
Input Volt	100-240 V DC
Input Hz	50/60Hz, 1.6A
Output	29V - 2.0A;58.0W

Typenschild



MODELL KAIDI SCHALTER KDH107C-004

USB Typ-A	Max 2.0 A / 5V

Typenschild



Produktinformationen und Entsorgungshinweise

Hinweis

Eine umfassende Produktinformation finden Sie hier:

https://www.ada.at/moebel/

Hinweis

Zertifikate und Erklärungen finden Sie hier:

Zertifikate und Erklärungen

ENTSORGUNGSHINWEISE

Nicht in den Restmüll

Kaputte Elektrogeräte nicht in den Restmüll entsorgen! Kaputte Elektrogeräte können kostenlos an den dafür vorgesehenen Sammelstellen abgegeben oder bei Kauf eines neuen Gerätes direkt an der Verkaufsstelle zurückgeben werden.

Nur bei fachgerechter Entsorgung können gefährliche und klimaschädliche Bauteile und Substanzen aus Elektroaltgeräten ohne Schaden für Mensch und Umwelt abgetrennt und entsorgt und die wertvollen Rohstoffe wiedergewonnen werden.

Batterien und Akkus entfernen

Entfernen Sie vor der Rückgabe Batterien, Akkus und Altlampen aus Ihrem Elektrogerät, sofern dies ohne Zerstörung des Elektrogerätes möglich ist! Batterien und Akkus können an Sammelstellen und überall dort, wo sie verkauft werden, kostenlos abgegeben werden.

Kleben Sie freiliegende Batteriepole mit Isolierband oder ähnlichem ab, um Kurzschlüsse zu vermeiden!

Daten löschen

Löschen Sie vor der Entsorgung persönliche Daten in oder von Ihrem Elektrogerät.

Symbolerklärung



Diese Symbol bedeutet, dass das Produkt nicht als unsortierter Abfall entsorgt werden darf, sondern zur Wiederverwendung und Verwertung an getrennte Sammelstellen abgegeben werden muss.

WEEE-Registrierungsnummer / Melderegisternummer im BattG

Name	ADA Möbelfabrik GmbH	ADA Hungária Bútorgyár Kft.	ADA fabrica de mobila s.r.l.	ADA Nova Kft.
Adresse	Baierdorf-Umgebung 61A-8184 Anger	Rákóczi u. 154.H-9900 Körmend	Str. Josif Vulcan Nr. 31RO-415500 Salonta	Rákóczi u. 154.H-9900 Körmend
E-Mail	office.anger@ada.at	office.kormend@ada.at	office.salonta@ada.at	office.nova@ada.at
WEEE-Reg.-Nr. DE	16746870	36772439	60284430	55074751
Melderegisternummer im BattG:	21008309	21008308	21008307	21008310

EG-Konformitätserklärung

Niederspannungsrichtlinie 2014/35/EU Anhang III B

Der Hersteller:

ADA Fabricia de mobila s.r.l.

Str. Iosif Vulcan Nr. 31

RO-415500 Salonta

Rumänien

erklärt hiermit, dass folgendes Produkt allen Bestimmungen der angewandten Rechtsvorschriften zum Zeitpunkt der Erklärung - einschließlich deren zum Zeitpunkt der Erklärung geltenden Änderungen - entsprechen. Diese Erklärung bezieht sich nur auf die Maschine in dem Zustand, indem sie in Verkehr gebracht wurde. Vom Endnutzer nachträglich angebrachte Teile und/oder nachträglich vorgenommene Eingriffe bleiben unberücksichtigt.

Sitzgarnitur	
Modell:	7587
Typ:	Vorziehbank

Folgende Rechtsvorschriften wurden angewandt:

Maschinenrichtlinie 2006/42/EG	EMV-Richtlinie 2014/30/EU	RoHS-Richtlinie 2011/65/EU

Folgende harmonisierte Normen wurden zur sachgerechten Umsetzung der Richtlinien herangezogen:

EN 55014-1:2021	EN 55014-2:2021	EN 61000-3-2:2019/A1:2021	EN 60335-1:2012/A16:2023
EN 61000-3-3:2013/A1:2019/A2:2021	EN ISO 12100:2010	EN 62233:2008-11	

Ort:	Salonta
Datum:	2017

Andrea Bagdi

(Geschäftsführer)



Tamás Déri

(Geschäftsführer)

EG-Konformitätserklärung

Niederspannungsrichtlinie 2014/35/EU Anhang III B

Der Hersteller:

ADA Fabricia de mobila s.r.l.

Str. Iosif Vulcan Nr. 31

RO-415500 Salonta

Rumänien

erklärt hiermit, dass folgendes Produkt allen Bestimmungen der angewandten Rechtsvorschriften zum Zeitpunkt der Erklärung - einschließlich deren zum Zeitpunkt der Erklärung geltenden Änderungen - entsprechen. Diese Erklärung bezieht sich nur auf die Maschine in dem Zustand, indem sie in Verkehr gebracht wurde. Vom Endnutzer nachträglich angebrachte Teile und/oder nachträglich vorgenommene Eingriffe bleiben unberücksichtigt.

Sitzgarnitur	
Modell:	7587
Typ:	USB: Typ A; Typ C

Folgende Rechtsvorschriften wurden angewandt:

Niederspannungsrichtlinie 2014/35/EU	EMV-Richtlinie 2014/30/EU	RoHS-Richtlinie 2011/65/EU

Folgende harmonisierte Normen wurden zur sachgerechten Umsetzung der Richtlinien herangezogen:

EN 55014-1:2021	EN 55014-2:2021	EN 61000-3-2:2019/A1:2021	EN 60335-1:2012/A16:2023
EN 61000-3-3:2013/A1:2019/A2:2021			

Ort:	Salonta
Datum:	2025

Andrea Bagdi

(Geschäftsführer)



Szilárd Imre Solti

(Geschäftsführer)

2026-01-27